6

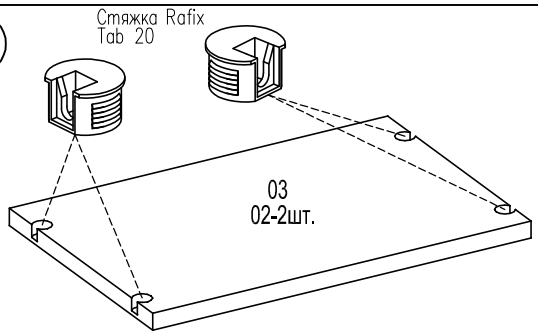

7 для Вар.1

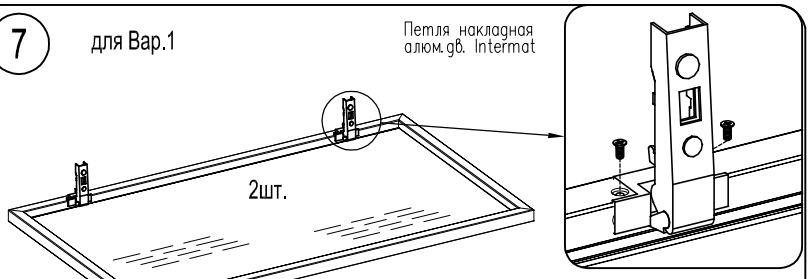

7 для Вар.2

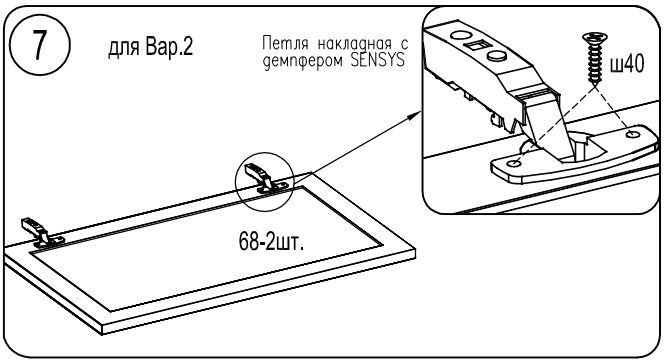

9

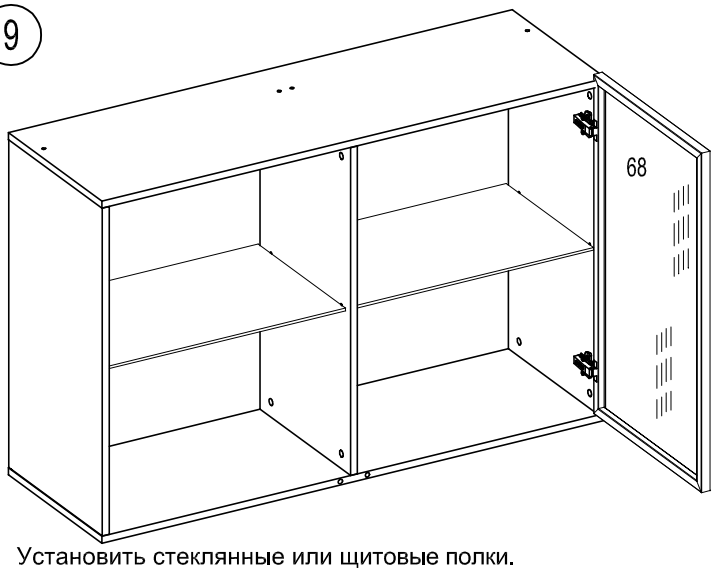

Установить стеклянные или щитовые полки.
Стеклянные полки зафиксировать винтами на полкодержателях.
Установить двери

8 Схема крепления секции к стене

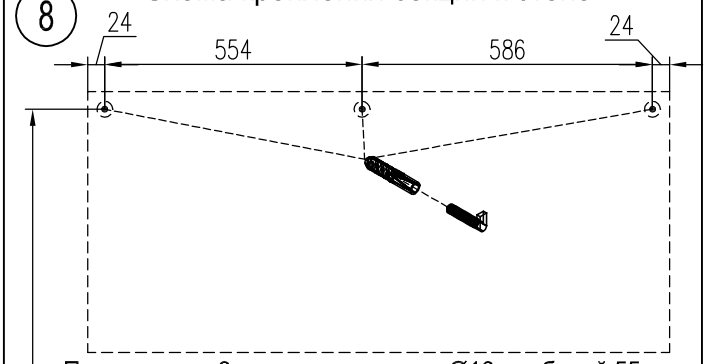

Просверлите 3 отверстия в стене Ø10, глубиной 55мм. Положение отверстий согласно схеме. Высота установки дюбелей определяется по композиции. Установите в отверстия дюбеля, затем шуруы-крючки.

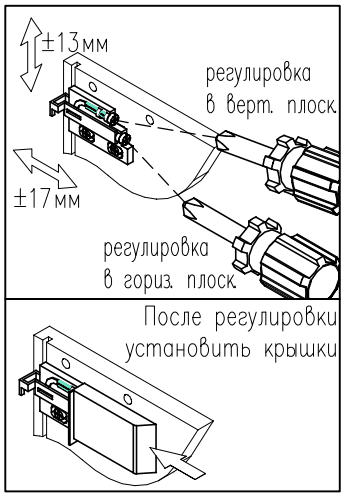

ВНИМАНИЕ!
На надежность подвески может влиять качество стены. Крючки совместно с дюбелями предназначены для использования с полнотелыми кирпичами и бетоном.

МОНТАЖ ДВЕРЕЙ

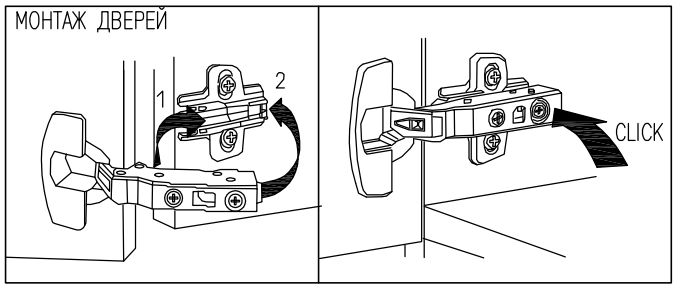
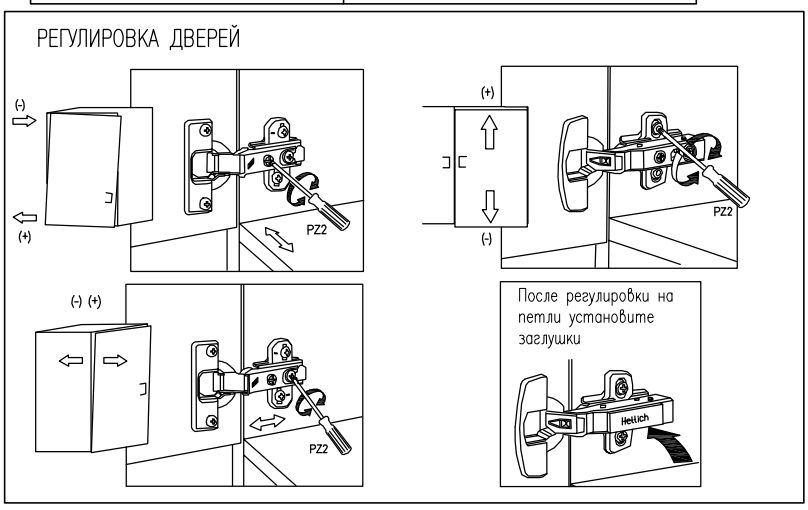
РЕГУЛИРОВКА ДВЕРЕЙ